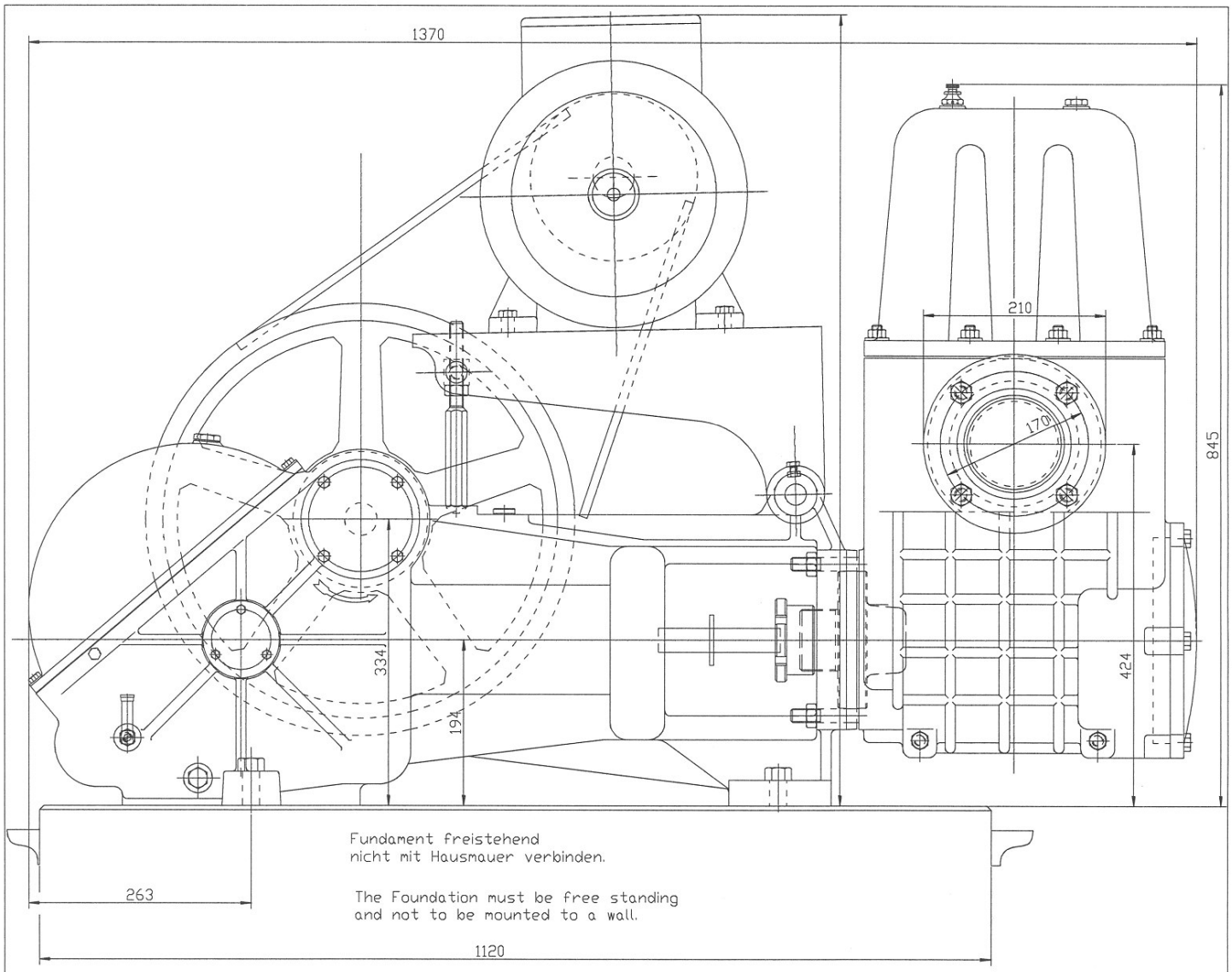

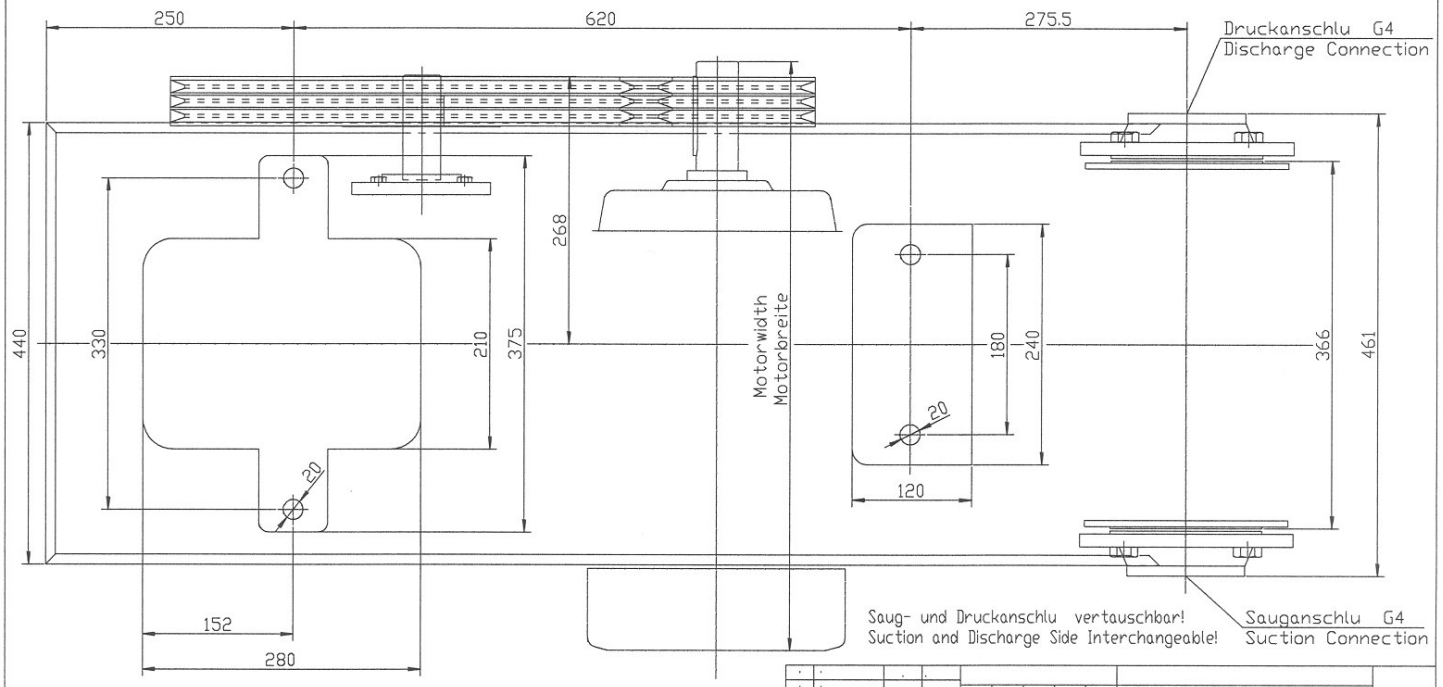

Ausgabe	Änderung	Tag	Name		Datum	Name
				Bearb.	28.05.2003	König
				Gepr.		

SPECK-Kolbenpumpenfabrik
Otto Speck GmbH & Co. KG
D-82523 Geretsried

Büffelpumpe S456

Maßblatt

Zchng. Nr.: PO 1456

Ersetzt für: Ersetzt durch:

Maßstab 1:3.5